Commune de Misery - Courtion

Schéma d'adduction d'eau

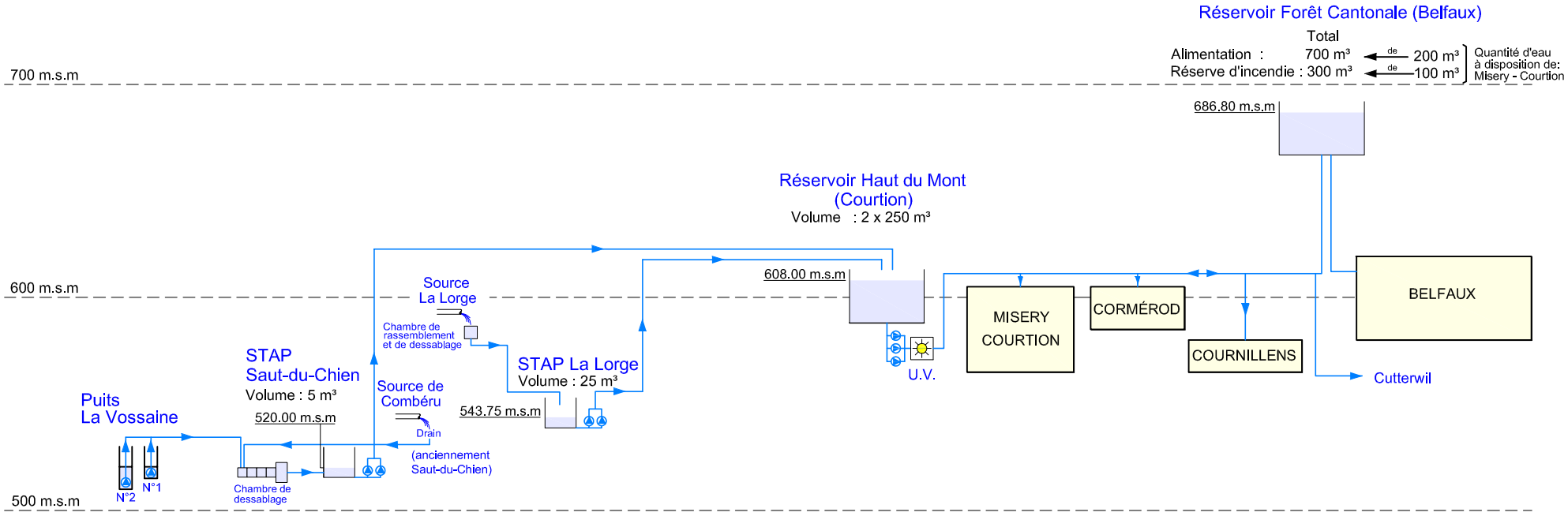

Ingenieurbüro Bureau d'ingénieurs ERNST FUCHS AG-SA
Dipl. Bauingenieur ETH-SIA Ingénieur civil dipl. EPF-SIA
1717 St-URSEN Dorf 1
bureau@fuchs-ing.ch
Tel. 026 494 01 10
Fax. 026 494 01 14

21.09.2017 / AP